CAMLogic®

STRUMENTI DI MISURAZIONE DAL 1964

INDICATORE DI LIVELLO

Solidi

PFG05

Linea di prodotto: Rotativo

Apparecchio di costruzione robusta e di sicuro affidamento, particolarmente indicato in condizioni di lavoro gravose e ritmi continuati. Versione con filetto maschio da G 2" 1/2 per montaggio con manicotto o flangia.

VANTAGGI

- Strumento di **FACILE INSTALLAZIONE** che non richiede alcuna taratura, manutenzione o utensile specifico per il suo montaggio.
- Grazie all'ampia scelta di eliche, tra loro tutte intercambiabili, è **ADATTABILE** alle diverse densità dei materiali da rilevare.
- Estremamente **VERSATILE** può essere montato su serbatoi, tramogge, a parete o sul tetto del silos, in posizione verticale, orizzontale od obliqua.
- **PERSONALIZZABILE** con diversi tipi di **eliche** in nylon e acciaio inox, **prolunghe** e protezioni in ferro e acciaio inox, fissaggio con flangia o manicotto.
- **ROBUSTO** ed **AFFIDABILE** con carcassa in alluminio, albero in acciaio inox su cuscinetti a sfera e collegamento elettrico tramite faston antivibrazione. Può lavorare ad una temperatura ambiente da -20 a +70°C.

IECEx - ATEX
POLVERI ZONA 20/21

Conformità
Unione Europea

Conformità
Eurasiatica

Conformità
Regno Unito

OPZIONI

FILTRO ANTI-CONDENSA:
aiuta a prevenire la formazione di condensa all'interno della carcassa.

BASSA TEMPERATURA:
consente l'operatività dello strumento fino a una temperatura di -40°C.

CONTROLLO ROTAZIONE:
8 impulsi per rotazione consentono di verificare da remoto il corretto funzionamento.

DOPPIO CONTATTO:
contatto pulito addizionale per il controllo di ulteriori automatismi dell'impianto.

CONTROLLO TENSIONE:
per verificare da remoto la corretta alimentazione dell'indicatore di livello.

4 GIRI AL MINUTO:
velocità di rotazione aumentata, per ridurre i tempi di intervento.

VERSIONI DISPONIBILI

PFG05C
Versione corta

CAMLogic®
Via dell'Industria 12-12/a 42025 Cavriago (RE) - Italy
www.camlogic.it camlogic@camlogic.it +39 0522 942641

CERTIFICAZIONI

INDICATORE DI LIVELLO

PFG05

Solidi

Linea di prodotto: **Rotativo**

PFG05

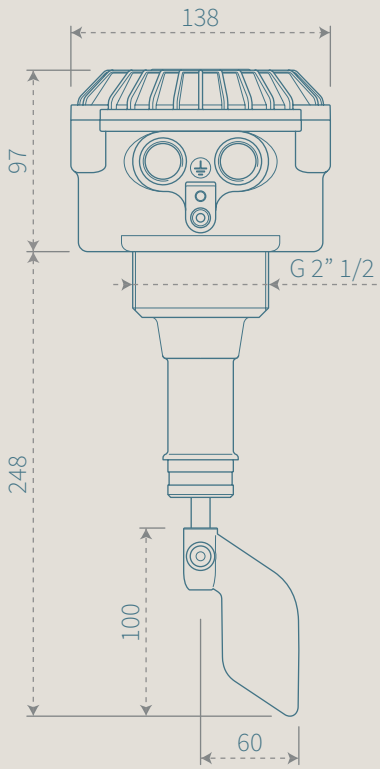

PFG05C

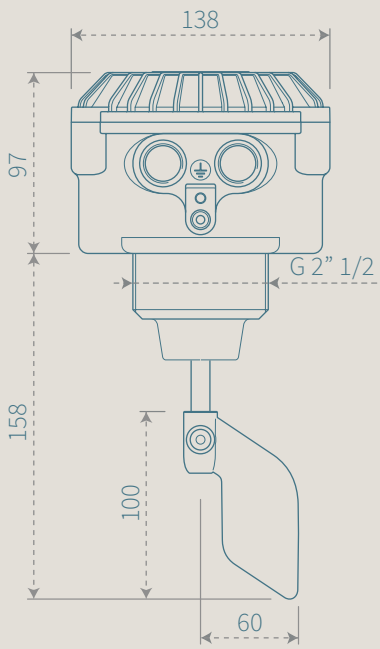

Personalizzazioni

115/230V AC

24/48V AC

24V DC

4 RPM

Controllo tensione

Controllo rotazione

Lampada (solo per ATEX Zona 22)

Doppio contatto

Basse temperature

Filtro anti-condensa

Flangia alluminio

Manicotto ferro G 2” 1/2

Flangia inox

Manicotto inox G 2” 1/2

Connettori Faston (standard)

Morsetti a vite

Morsetti a molla

Connettore circolare M12

Prolunghe

In acciaio zincato oppure acciaio inox.

- Con o senza protezione, fino a **3000 mm**
- Regolabili, con fori aggiuntivi **per adeguare la posizione dell’elica**
- Flessibili, fino a **12 metri**

Eliche compatibili

Per informazioni sulla gamma di eliche disponibili, consultare la scheda dedicata.